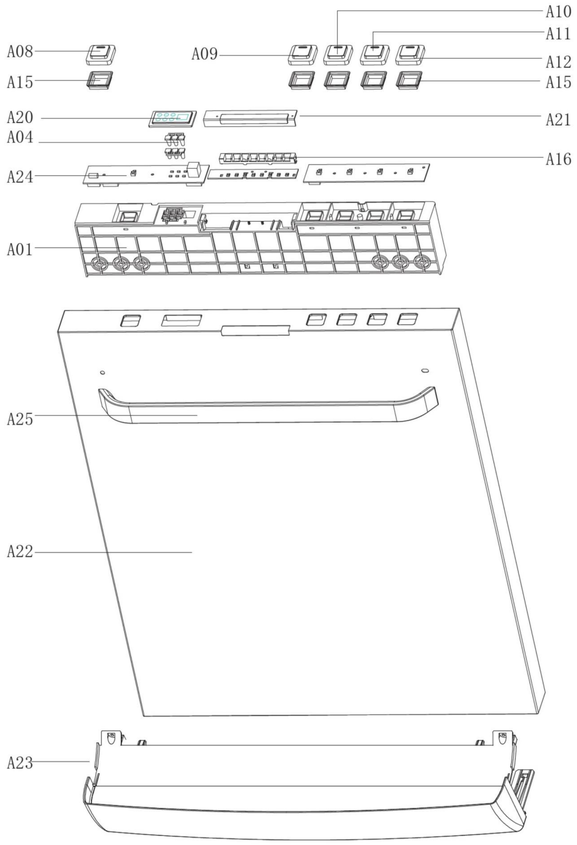
A10
A11
A08
A09
A12
A15
A15
A20
A21
A04
A16
A24
A01
A25
A22
A23

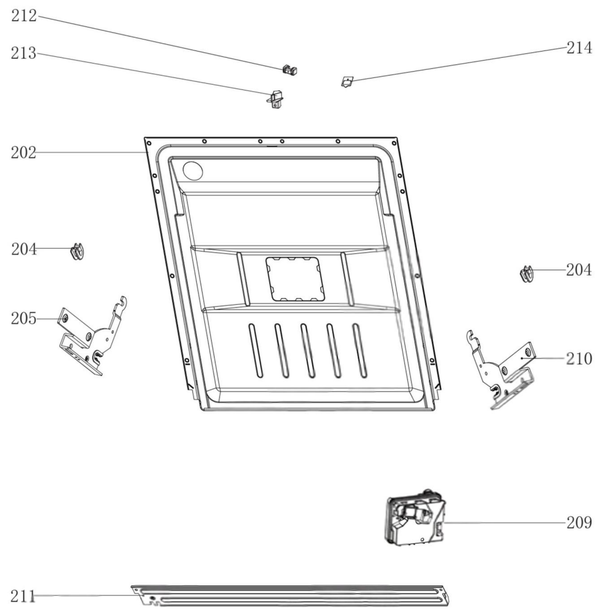
212
213
214
202
204
204
205
210
209
211

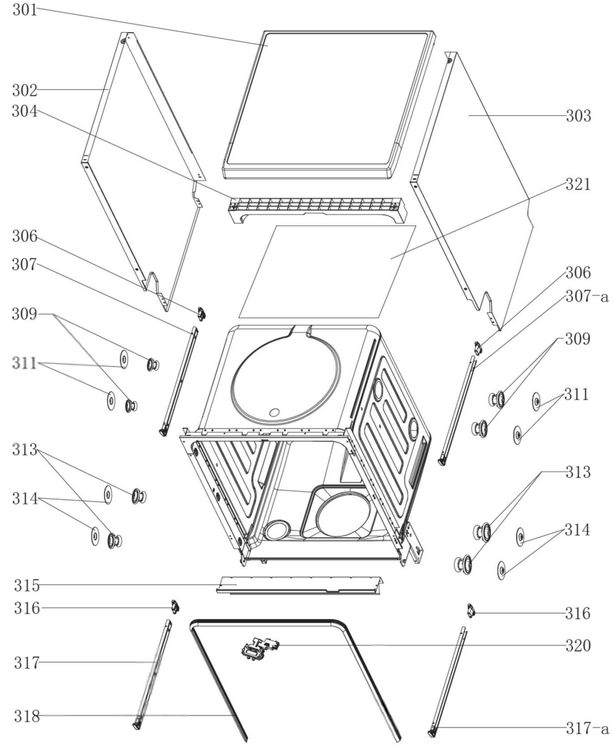
301
302
304
303
321
306
307
306
307-a
309
309
311
311
313
313
314
314
315
316
316
320
317
318
317-a

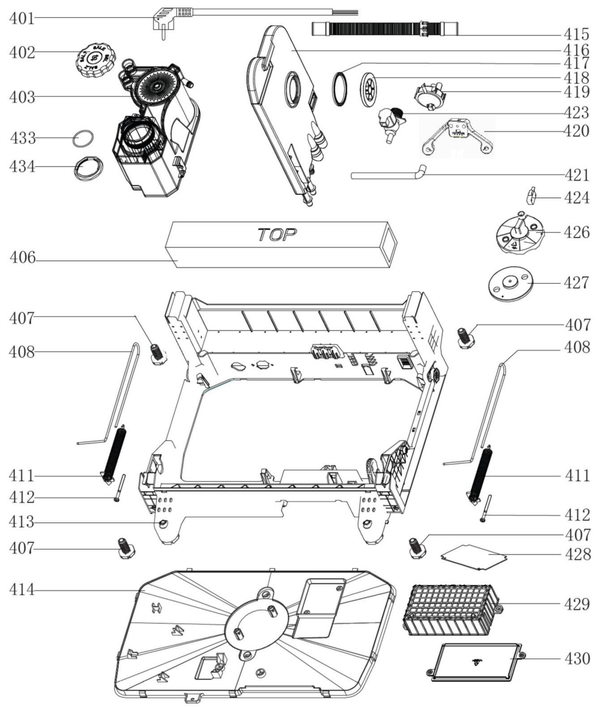
401
415
402
416
417
418
403
419
423
433
420
434
421
424
TOP
426
406
427
407
407
408
408
411
411
412
412
413
407
407
428
414
429
430

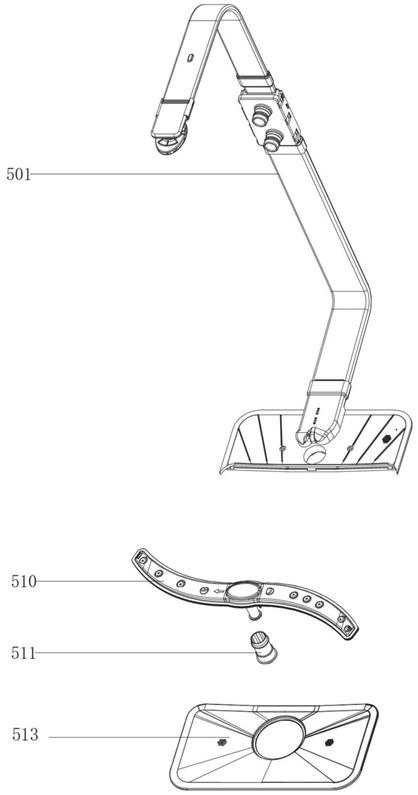
501
510
511
513

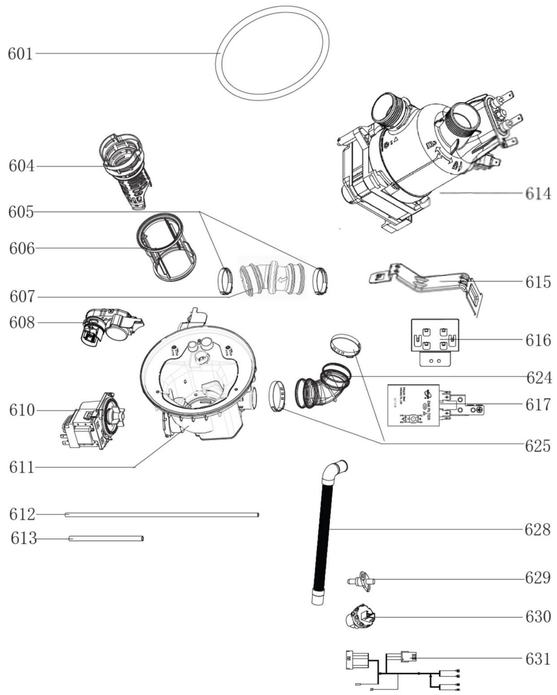
601
604
605
606
607
608
610
611
612
613
614
615
616
624
617
625
628
629
630
631

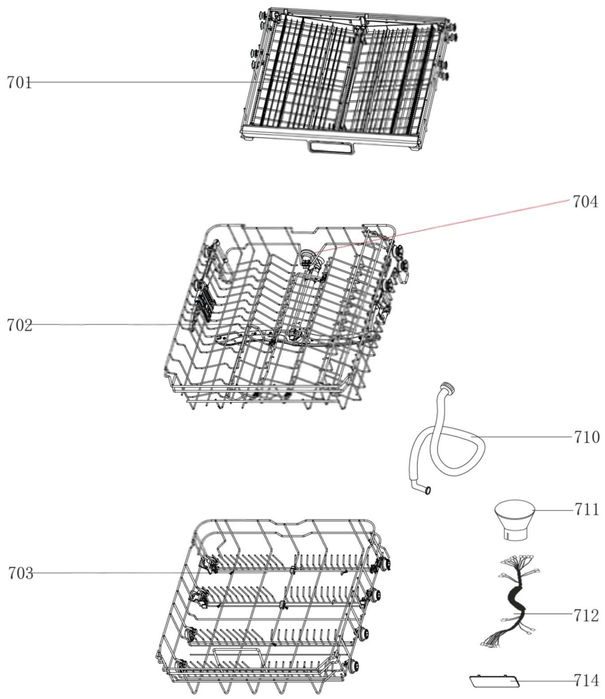
701
704
702
710
711
703
712
714